TOYOSEIKI

乗用車用

窒素ガス発生装置

NI-160P

エコタイヤの普及により高まる空気圧管理の重要性
多彩な機能を標準装備し作業効率を極限まで高めた
窒素ガス発生装置「NI-160P」

Total Planner & Supplier for Tire Service Eqiopment
TOYOSEIKI
KOGYO CO., LTD.

乗用車用

窒素ガス発生装置 NI-160P

大気は約79%が窒素ガスです。残りの20%は酸素と1%程度のアルゴンガスで構成されています。窒素ガスは不燃性でありゴムへの透過性が低いため、タイヤの空気圧低下抑制に効果があります。

▶自動充填ユニット標準装備

作業者は充填中に傍で待機する必要がないため作業効率が向上します。

▶4系統の充填ラインを標準装備

チャック付ホース4本が標準付属しており、乗用車1台分を同時接続で充填作業できます。

▶ビードシート機能

設定充填圧よりも任意%過充填させて減圧するこの機能はリムとビードのフィッティングに効果的です。

▶充填/排気リピート機能

タイヤ内窒素ガス濃度は充填/排気を繰り返すほど高くなります。設定により、なんと9回まで自動リピートさせることが可能です。

▶オートスタート機能

設定によりタイヤに一定以上の内圧が残っていればエアーチャックを接続するだけでスタートキーを押さなくても自動で作動を開始させる事が可能です。

▶キャスター付

設置場所を選ばず必要な場所に楽々移動できます。

標準付属品

＜ N2濃度テスター ＞

タイヤ内の窒素ガス濃度を手軽にチェックすることができる、エアーゲージ感覚の濃度テスターです。

本体寸法図

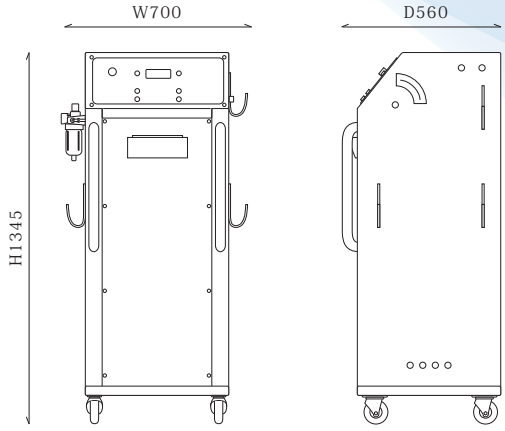

本体仕様

型　式	NI-160P	精　度	±7kPa
対象タイヤ	乗用車	適応コンプレッサー	3.7kw以上
窒素濃度	95%以上	充填作業	自働充填装置
窒素ガス発生量	93L/min	充填回路	4系統同時充填可能
内蔵タンク容量	50L	電　源	AC100V(50/60Hz兼用)
供給エアー圧	900kPa	本体寸法	D560×W700×H1345
充填設定圧力範囲	35~620kPa	標準機能	ビードシート機能 充填/排気リピート機能 オートスタート機能
表示単位	5kPa		

仕様は改良のため予告なく変更することがあります。

TOYOSEIKI KOGYO CO., LTD.
東洋精器工業株式会社は足廻りサービス機器のプランナー＆サプライヤーです!!
東洋精器工業株式会社

本　　社　兵庫県宝塚市末成町7-3　TEL:0797(74)6605(代) FAX:0797(74)6606
http://www.toyoseikico.co.jp
横浜支店　神奈川県横浜市都筑区桜並木12-12　TEL:045(947)1621 FAX:045(947)1622
宝塚配送センター　宝塚市末成町7-3　TEL:0797(74)5483 FAX:0797(74)5493

札幌営業所 TEL:011(862)2526 FAX:011(861)1275
仙台営業所 TEL:022(788)0861 FAX:022(788)0862
新潟営業所 TEL:025(267)7762 FAX:025(233)5244
埼玉営業所 TEL:048(774)5505 FAX:048(774)4622
千葉営業所 TEL:043(239)0382 FAX:043(239)0386
名古屋営業所 TEL:0561(62)5133 FAX:0561(62)5017
金沢営業所 TEL:076(237)6211 FAX:076(237)6879
大阪営業所 TEL:0797(74)6603 FAX:0797(74)5493
岡山営業所 TEL:086(243)0061 FAX:086(243)2165
広島営業所 TEL:082(923)9792 FAX:082(923)9794
高松営業所 TEL:087(866)9577 FAX:087(866)9578
福岡営業所 TEL:092(288)7570 FAX:092(288)7580

トレーニングセンター：仙台・横浜・名古屋・大阪・高松・福岡