TRIM BP-67 TOYOSEIKI

抜群の安定感で快適な操作性を可能にした仕様・設計。

TRIM BP-68 TOYOSEIKI

OPTION オプション

LTアタッチメント

MCアダプター

ユニラグ

薄型押さえキャップ

（200mm厚・200mm径）

■本体寸法

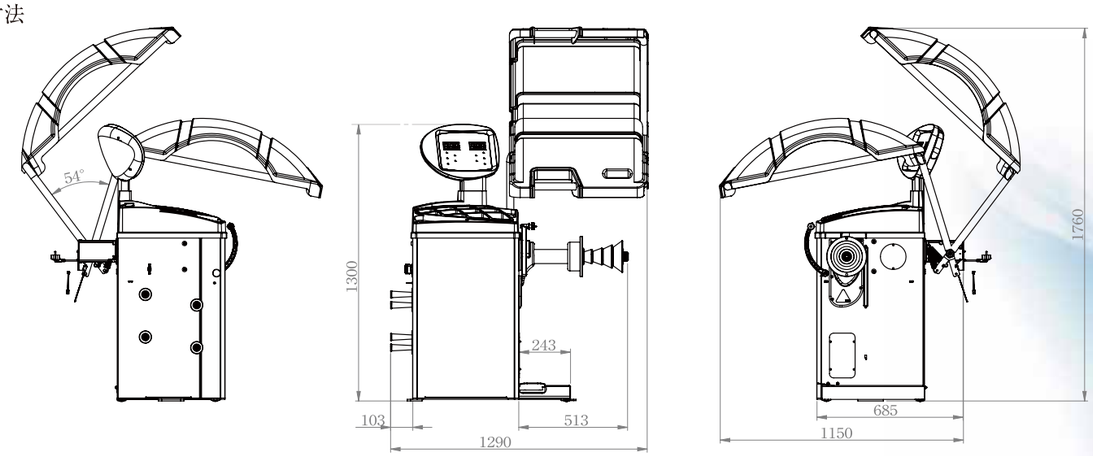

《 仕 様 》

型式		TRIM BP-67 タイヤガード付	TRIM BP-68 タイヤガード付
測定方式		2面同時測定	
表示方式		2面同時（量g…デジタル／位置…ランプ）	
検出方式		量g…圧電センサー／位置…フォトセンサー	
ブレーキ方式		自動電気式	
測定範囲	適用リム径	10～28インチ	
	適用リム幅	1.5～20インチ	
	重量	最大70kg	
入力方式	ディスタンス	自動	
	リム径	自動	
	リム幅	アルミ貼付自動	自動 ※オプション装着時
装着方式		クイックロックハンドル	
測定回転数		140rpm	
位相固定		ペダルロック	電磁ロック（レーザーライン）
内面照明		LED（位相／任意）	
電源		AC100V 0.25kw（50/60Hz）	
寸法		W1290×D1420×H1760	
重量		128kg	132kg ※オプション装着時
オプション		LTアタッチメント、MCアダプター、ユニラグ、薄型押さえキャップ	
		※リム幅自動入力ユニット（BP-68専用）	

※仕様は改良のため予告なしに変更することがあります。

ACCESSORY
標準付属品

TRIM NEW MACHINE

STYLISH ROUND FORM & VISUAL DISPLAY HIGHT TECHNOLOGY MACHINE.

ハイレベルな基本操作性と作業効率を実現。
コストパフォーマンスと実用域での機能を充実し高満足度をご提供。

NEW MACHINE TRIM BP-68

NEW MACHINE TRIM BP-67

TOYOSEIKI KOGYO CO.,LTD.
東洋精器工業株式会社は足廻りサービス機器のプランナー&サプライヤーです!!
東洋精器工業株式会社

本　　社　兵庫県宝塚市末成町7-3　TEL:0797(74)6605（代）FAX:0797(74)6606
http://www.toyoseikico.co.jp
横浜支店　神奈川県横浜市都筑区桜並木12-12　TEL:045(947)1621　FAX:045(947)1622
宝塚配送センター　宝塚市末成町7-3　TEL:0797(74)5483　FAX:0797(74)5493

札幌営業所　TEL:011(862)2526　FAX:011(861)1275
仙台営業所　TEL:022(788)0861　FAX:022(288)0862
新潟営業所　TEL:025(267)7762　FAX:025(233)5244
埼玉営業所　TEL:048(774)5505　FAX:048(774)4622
千葉営業所　TEL:043(239)0382　FAX:043(239)0386
名古屋営業所　TEL:0561(62)5133　FAX:0561(62)5017
金沢営業所　TEL:076(237)6211　FAX:076(237)6879
大阪営業所　TEL:0797(74)6603　FAX:0797(74)5493
岡山営業所　TEL:086(243)0061　FAX:086(243)2165
広島営業所　TEL:082(923)9792　FAX:082(923)9794
高松営業所　TEL:087(866)9577　FAX:087(866)9578
福岡営業所　TEL:092(288)7570　FAX:092(288)7580

トレーニングセンター：仙台・横浜・名古屋・大阪・高松・福岡

Total Planner & Supplier for Tire Service Eqiopment
TOYOSEIKI KOGYO CO., LTD.

NEW MACHINE TRIM **BP-67** スタンダード & デラックス **BP-68** NEW MACHINE TRIM

STYLISH ROUND FORM & VISUAL DISPLAY HIGHT TECHNOLOGY MACHINE.

BP-67 POINT
ペダルロック

ウエイト取付時、ペダルでホイールを任意位置で固定できるので修正位置ズレ防止に効果的です。

BP-67 & BP-68

ディスプレイ

視認性と操作性の良いディスプレイデザインを追究しました。最大適用リムにもスケールアームが確実に届き正確なリムデータが入力できます。アルミ内面貼付修正は、ウエイトクリップを使用せず真下（6時位置）でおこなうモードも選択できます。

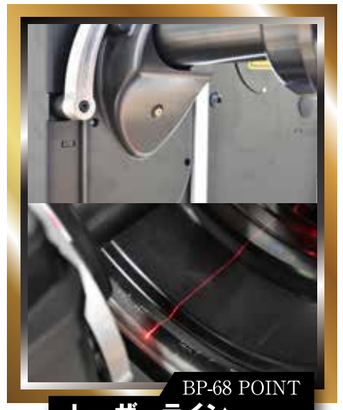

BP-68 POINT
レーザーライン

下方での内面修正モードの際、自動電磁ロックによるホイール固定と同時に自動照射し、作業効率と正確性が向上します。

BP-68 POINT
リム幅自動入力ユニット

ウエイト打込修正モード時のリムデータ入力時の作業効率が向上します。（オプション）

BP-68 POINT
電磁ロック

IN/OUT各モード修正位置で電磁ロックが自動で作動しホイールを固定するので、ウエイト修正位置ズレ防止に大変効果的です。（キー操作により任意位置での作動も可能）

BP-67 & BP-68

Tire guard
タイヤガード

測定中のホイール回転時の巻き込み防止、石ハネ等への安全性を考慮し、カバースタート機能を有するタイヤガードを標準装備しました。

Automatic
リム径・距離自動入力ユニット

アルミ内面修正時のリムデータ入力はこのユニットでの2アクションで完了します。スケールアームのウエイトクリップを用いた正確な内面貼付ウエイト修正が可能です。

Illumination
LED照明

位相停止と同時にLED照明が点灯します。（キー操作により任意点灯させる事も可能）リム内面全体の視認性が良くなり内面修正作業効率が向上します。

Matching
マッチング機能

ホイールの回転状態を、最も振動を起こしにくい状態にタイヤとリムを組み合わせるプログラムです。

Tire lift
超低床型タイヤリフト BL-02B

重量のあるタイヤ・ホイールをバランサーに着脱する作業は腰に大きな負担がかかります。組み合わせるバランサーへの適用性を高め、主軸とハブ穴の位置合わせを視覚的に容易にし、省力化と作業効率の両面を追求したレーザー指標付きタイヤリフト。センターコーンやロックハンドル等、バランサー付属品収納トレーも装備。

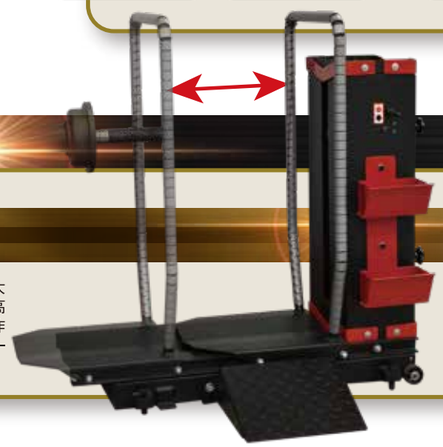

Behind
ビハインド機能

外観デザインを損なわないようアルミ内面OUT側修正時、ウエイト量を2分割し隣り合うスポークの裏に配します。